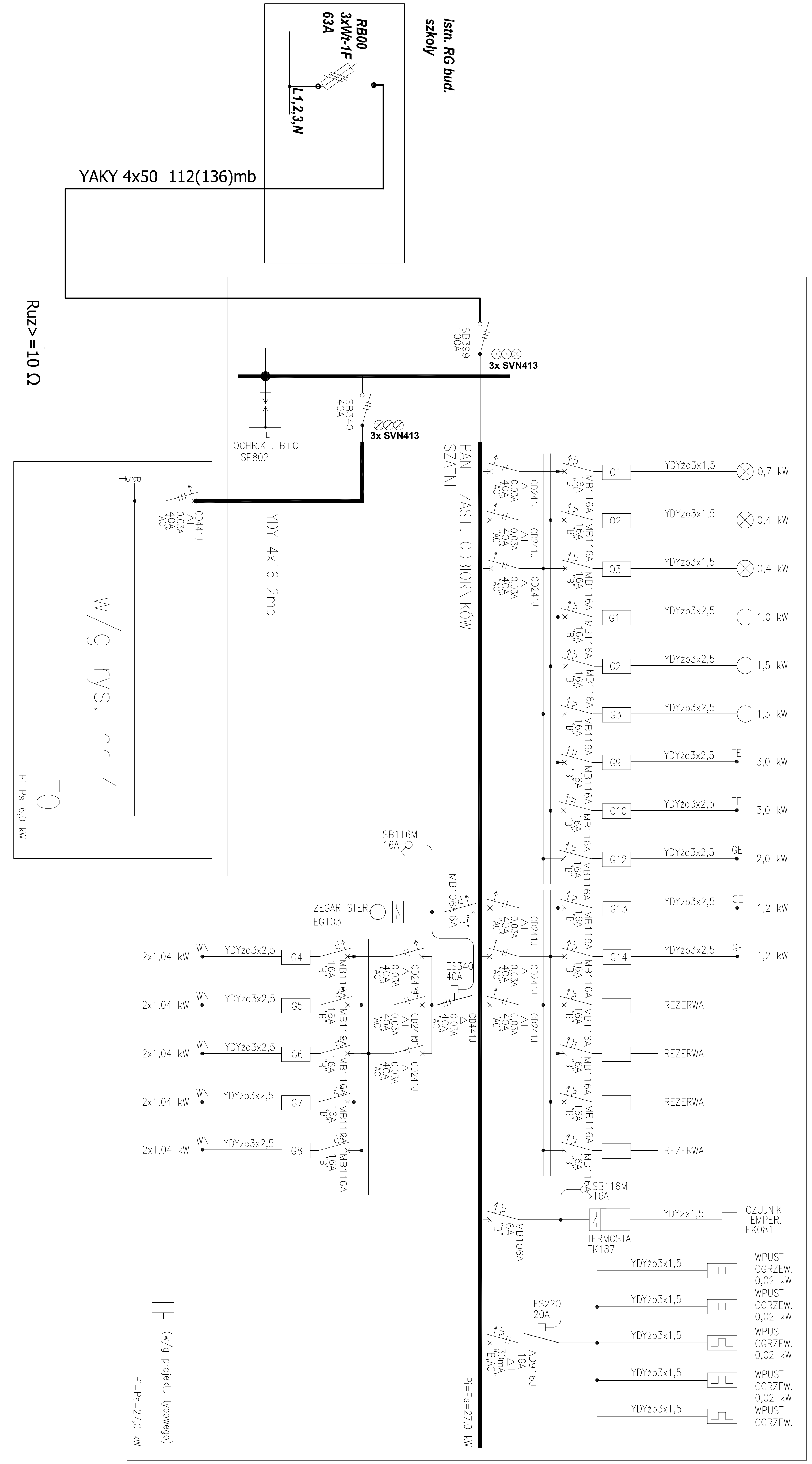

OCHRONA OD PORAŻEŃ – SZYBKIE SAMOCZYNNE WYŁĄCZENIE

TEMAT OPRACOWANIA :

PROJEKT BUDOWY BOISK SPORTOWYCH
ORLIK 2012
ZESPÓŁ SZKÓŁ W KOZŁOWIE
DZIAŁKA NR 8/78 W KOZŁOWIE

INWESTOR:

URZĄD GMINY W KOZŁOWIE
13-124 KOZŁOWO 60A

TYTUŁ:

SCHEMAT TABLICY TE

FAZA: PROJEKT BUDOWLANY

SPECJALNOŚĆ: ELEKTRYCZNA

Opracował: tech. Tomasz Rogulski	Podpis:
Specjalność:	elektryczna
Projektował: mgr. inż. Kryzsztof Majchrzak upr: 581/BP/91	Podpis:
Specjalność:	elektryczna
Data: 03 2009	Skala:
Część:	Rysunek nr:

Projekt:	Branża:	Rysunek:	Zmiany:
—	E	3	—